FICHE TECHNIQUE

BARRIÈRES LUSAKA

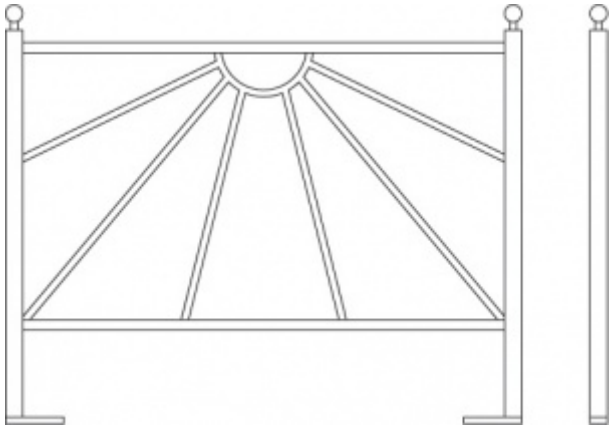

TRAITEMENT DE SURFACE

- Électrozingage
- Poudre thermo-durcissable POLYZINC Ép. 70/80 µ cuite au four à 160°
- Poudre POLYESTER thermo-durcissable (RAL à définir) Ép. 70/80 µ cuite au four à 180°

DIMENSION SUR MESURE

Nous consulter

INGENIA S.A.
5 rue du Marais - 93100 Montreuil-sous-Bois
S.A. au capital de 550 000 euros - RCS BOBIGNY 722 060 480 - APE 516 K

Tél. : 01 48 59 91 11 - Fax : 01 48 59 61 90
contact@ingenia-sa.fr
www.ingenia-sa.fr

© Ingenia - juin 2021